Motoreducteur DC Compact 111

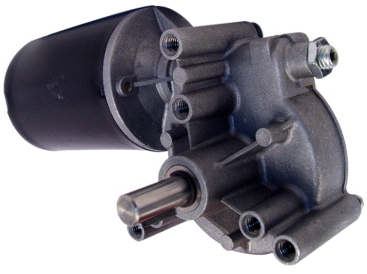

Les avantages :
Encombrement réduit
par la sortie d'axe perpendiculaire,
Silencieux,
Fonctionnement de -40° à +80°C,
Prix attractif.

Les produits associés :

> Alimentation
DR-120-24
DRP-240-24
DRP-480S-24
RS-100-24
RS-150-24
RS-75-24
SP-320-24
> Cartes électroniques
AToM8 - automate IHM
ESCON 50/5
ESCON 70/10
FIRST DC 1Q 60/10
NANO DC 1Q 30/3

doga 1.5 Nm - 6 Nm

Version	Rapport de réduction	Nombre d'étages	Rendement	Vitesse à vide en tr/mn	Vitesse en charge en tr/mn	Couple nominal en Nm	Courant nominal en A
12V/017rpm	62	1	0.45	17	10	6.00	2
12V/034rpm	62	1	0.45	34	25	6.00	4
12V/050rpm	62	1	0.45	50	40	5.00	5
12V/135rpm	12.2	1	0.6	135	120	1.50	4
24V/034rpm	62	1	0.45	34	25	6.00	2
24V/050rpm	62	1	0.45	50	40	5.00	2.5
24V/078rpm	62	1	0.45	78	70	3.00	3
24V/270rpm	12.2	1	0.6	270	240	1.50	4

Commutation	Graphite
Nombre de lames au collecteur	10
Aimant	Ferrite
Type de réducteur	Roue et vis
Paliers	Autolubrifiant
étage d'entrée	Acier
étage de sortie	Delrin
Température ambiante mini de	-40 °C
Température ambiante maxi de	80 °C
Poids minimum	1250 g

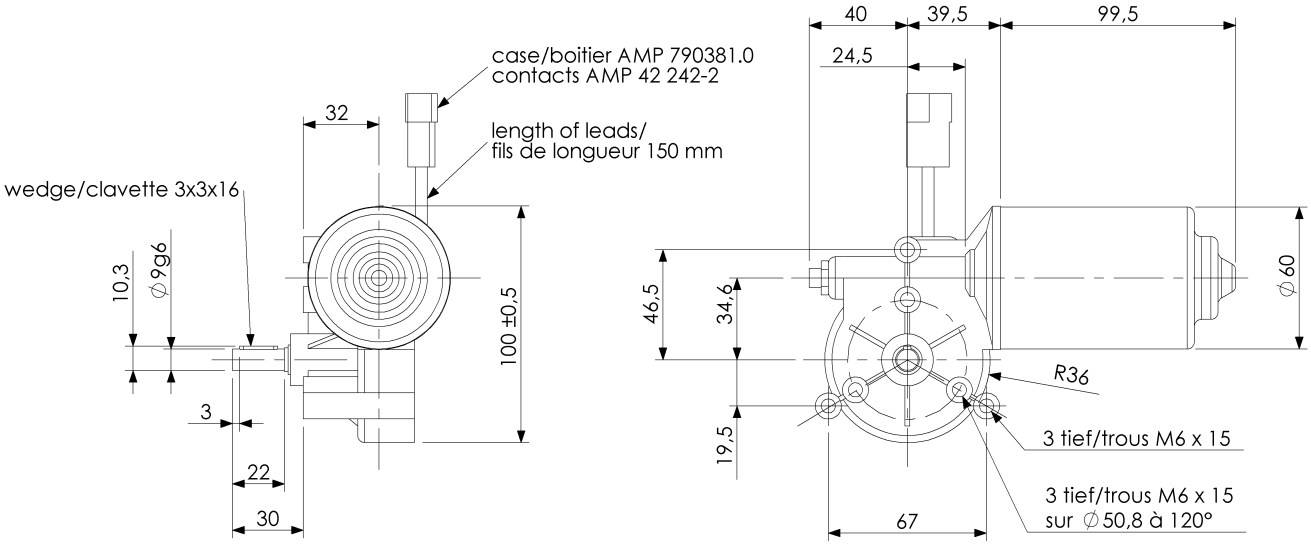

Editionfévrier 2021 / sous réserve de modifications

store.mdp.fr
+33 (0)4 72 01 83 00